parts catalog

linea micra

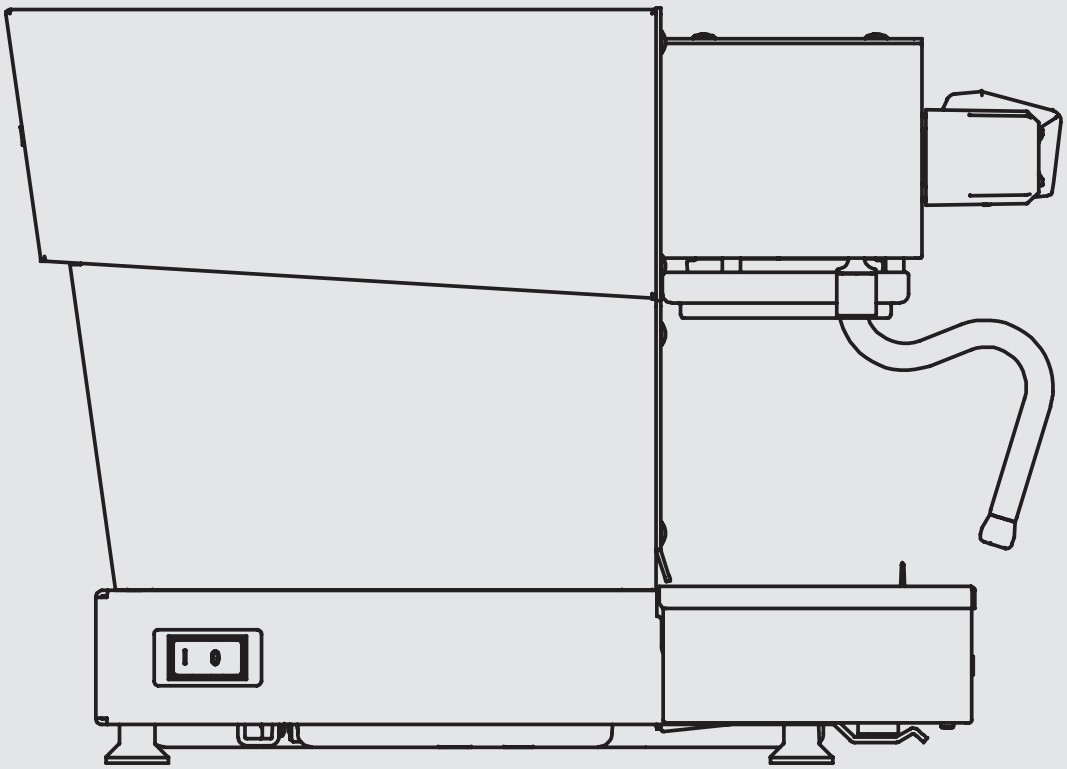

la marzocco
handmade in florence

V1.0

Please consider the environment before printing

la marzocco
handmade in florence

INDEX

		Pag.	Ver.
Specifications	Caratteristiche Tecniche	4	1.0
Body Panel Assembly	Carrozzeria	6	1.0
Drain Box and Water Reservoir	Bacinella di Scarico e Serbatoio	10	1.0
Steam and Hot Water Valve	Valvola Vapore ed Acqua Calda	12	1.0
Electrical System	Impianto Elettrico	14	1.0
Motor Pum	Pompa Acqua	16	1.0
Hydraulic Assembly	Impianto Idraulico	18	1.0
Coffee Group	Gruppo Caffè	22	1.0
Steam Boiler	Caldaia Vapore	26	1.0
Filters and Portafilters	Filtri e Portafiltri	28	1.0
Hose and Accessories	Tubi e Accessori	34	1.0

la marzocco
handmade in florence

SPECIFICATIONS / CARATTERISTICHE TECNICHE

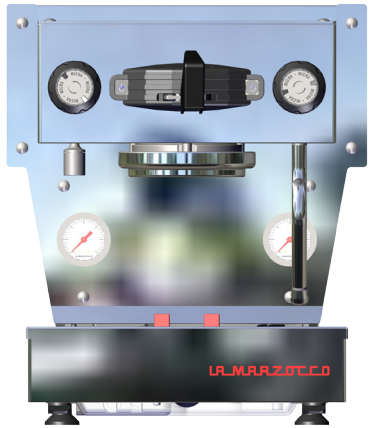

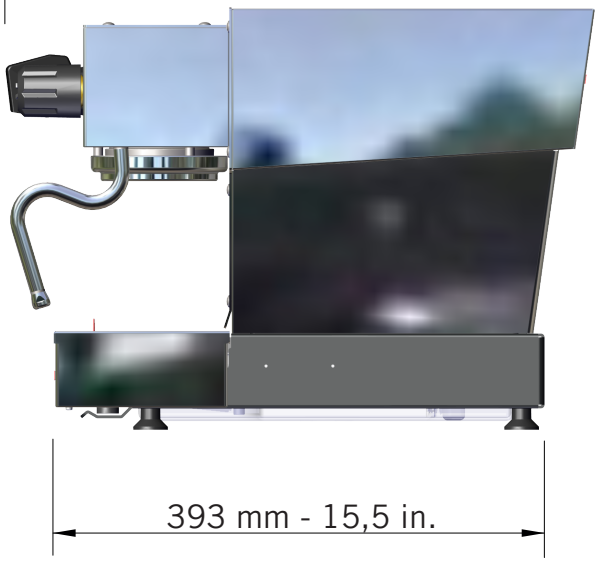

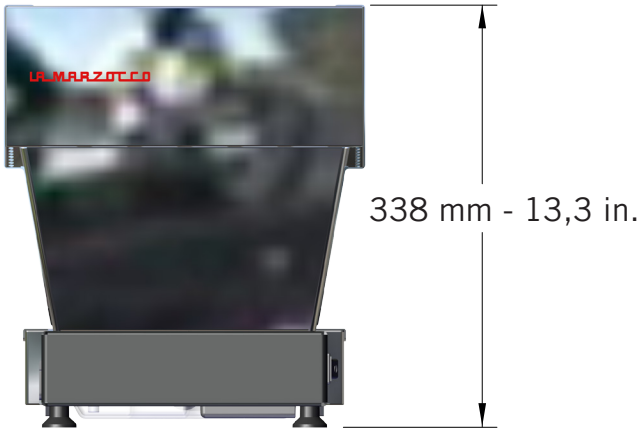

la marzocco
handmade in florence

SPECIFICATIONS / CARATTERISTICHE TECNICHE

Specifications
Catteristiche Tecniche

Electrical voltage Tensione elettrica	V	120 Single Phase 120 Monofase	220-240 Single Phase 220-240 Monofase
Machine weight Peso netto della macchina	kg	19	19
	lb	42	42
Integrated brew group wattage Potenza del gruppo caffè	W	400	500
Steam boiler wattage Potenza della caldaia vapore	W	1200	1300
Total wattage Potenza totale	W	1600	1816 - 2130
Required available amperage Corrente nominale	A	15	8,2 - 8,8
Integrated brew group capacity Capacità gruppo caffè	liters	0,23	0,23
Steam boiler capacity Capacità caldaia vapore	liters	1,6	1,6
Total capacity Capacità totale	liters	1,83	1,83

la marzocco
handmade in florence

BODY PANEL ASSEMBLY / CARROZZERIA

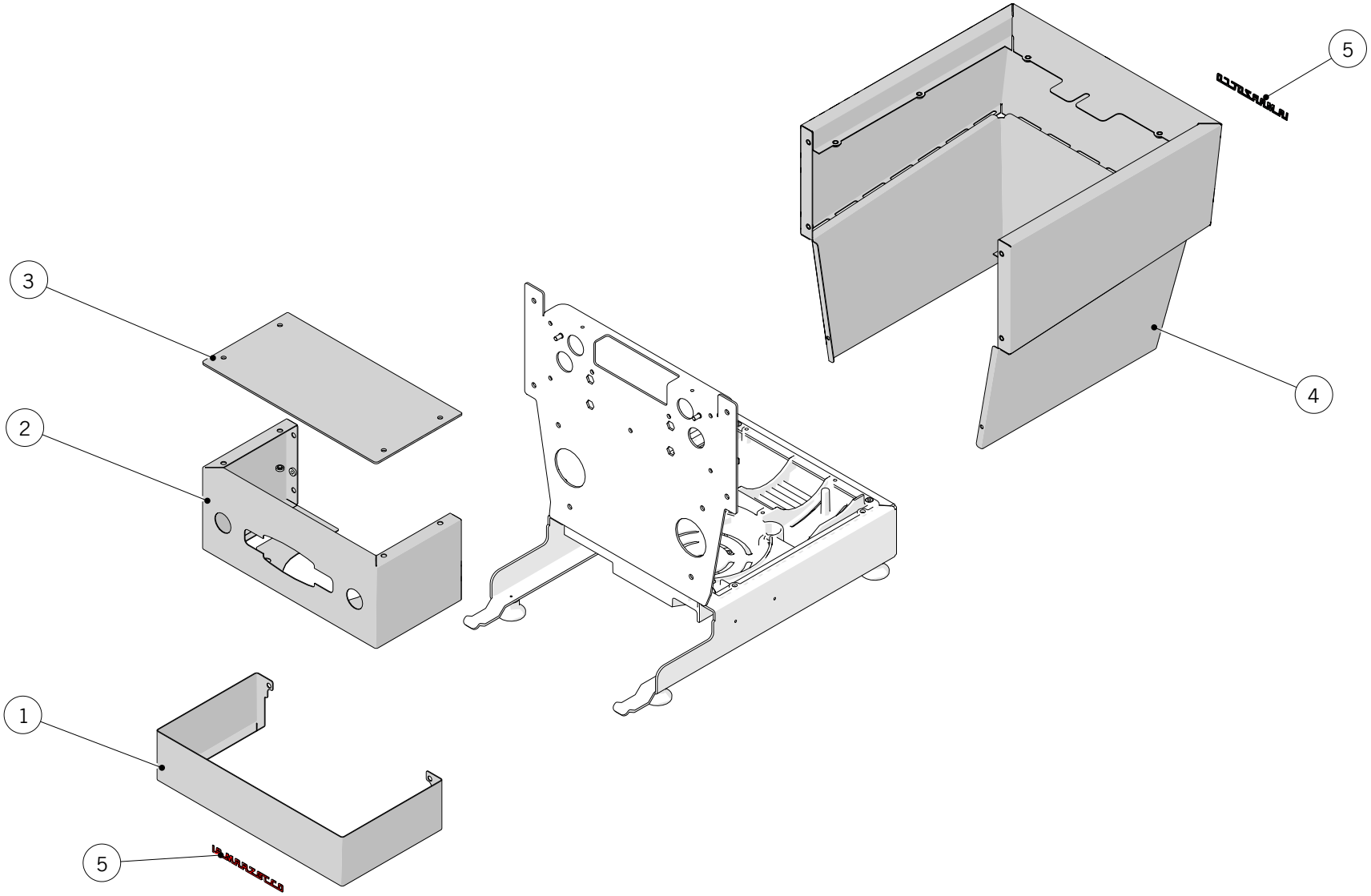

la marzocco
handmade in florence

BODY PANEL ASSEMBLY / CARROZZERIA

Body Panel Assembly				
	1	C.1.656	COPERTURA BACINELLA LINEAMICRA	COPERTURA BACINELLA LINEAMICRA
		C.1.656.54	COVER DRAIN TRAY LINEAMICRA RED	COPERTURA BACINELLA LINEAMICRA ROSSO
		C.1.656.56	COVER DRAIN TRAY LINEAMICRA YELLOW	COPERTURA BACINELLA LINEAMICRA GIALLO
		C.1.656.60	COVER DRAIN TRAY LINEAMICRA BLACK	COPERTURA BACINELLA LINEAMICRA NERO
		C.1.656.62	COVER DRAIN TRAY LINEAMICRA WHITE	COPERTURA BACINELLA LINEAMICRA BIANCO
		C.1.656.63	COVER DRAIN TRAY LINEA MICRA SKY BLUE	COPERTURA BACINELLA LINEAMICRA CELESTE
	2	C.1.660	PANNELLO FRONTALE LINEAMICRA	PANNELLO FRONTALE LINEAMICRA
		C.1.660.54	PANEL FRONT LINEAMICRA RED	PANNELLO FRONTALE LINEAMICRAI ROSSO
		C.1.660.56	PANEL FRONT LINEAMICRA YELLOW	PANNELLO FRONTALE LINEAMICRA GIALLO
		C.1.660.60	PANEL FRONT LINEAMICRA BLACK	PANNELLO FRONTALE LINEAMICRA NERO
		C.1.660.62	PANEL FRONT LINEAMICRA WHITE	PANNELLO FRONTALE LINEAMICRA BIANCO
		C.1.660.63	PANEL FRONT LINEAMICRA SKY BLUE	PANNELLO FRONTALE LINEAMICRA CELESTE
	3	C.1.661	COVER GROUP LINEAMICRA	COPERTURA GRUPPO LINEAMICRA
		C.1.661.54	COVER GROUP LINEAMICRA RED	COPERTURA GRUPPO LINEAMICRA ROSSO
		C.1.661.56	COVER GROUP LINEAMICRA YELLOW	COPERTURA GRUPPO LINEAMICRA GIALLO
		C.1.661.60	COVER GROUP LINEAMICRA BLACK	COPERTURA GRUPPO LINEAMICRA NERO
		C.1.661.62	COVER GROUP LINEAMICRA WHITE	COPERTURA GRUPPO LINEAMICRA BIANCO
		C.1.661.63	COVER GROUP LINEAMICRA SKY BLUE	COPERTURA GRUPPO LINEAMICRA CELESTE
	4	C.1.658	BODY COVER ASSEMBLY LINEAMICRA	FASCIONE LINEAMICRA
		C.1.658.54	BODY COVER ASSEMBLY LINEAMICRA RED	FASCIONE LINEAMICRA ROSSO
		C.1.658.56	BODY COVER ASSEMBLY LINEAMICRA YELLOW	FASCIONE LINEAMICRAGIALLO
		C.1.658.60	BODY COVER ASSEM. LINEAMICRA MATTE BLACK	FASCIONE LINEAMICRA NERO MATTE
		C.1.658.62	BODY COVER ASSEMBLY LINEAMICRA WHITE	FASCIONE LINEAMICRA BIANCO
		C.1.658.63	BODY COVER ASSEMBLY LINEAMICRA SKY BLUE	FASCIONE LINEAMICRA CELESTE
	5	D.4.050	WHITELOGO MICRA	LOGO BIANCO MICRA
		D.4.051	REDLOGO MICRA	LOGO ROSSO MICRA
	Item	**Part number/Codice**	**Description**	**Descrizione**

la marzocco
handmade in florence

BODY PANEL ASSEMBLY / CARROZZERIA

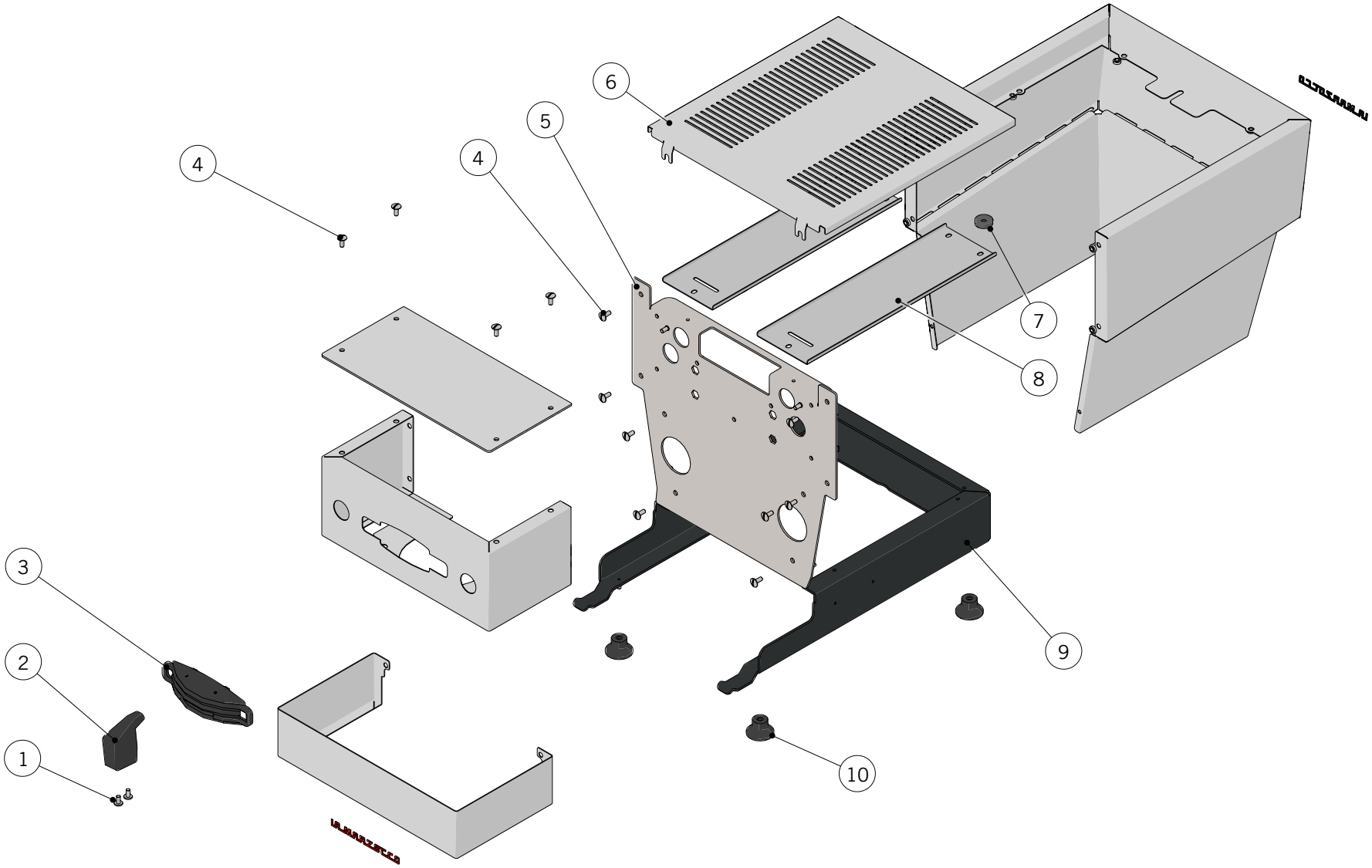

la marzocco
handmade in florence

BODY PANEL ASSEMBLY / CARROZZERIA

Body Panel				
	1	I.1.006	SCREW M4X8 PHILLIPS BUTTON HEAD S/S A2	VITE M4X8 TPB A CROCE INOX A2
	2	C.2.068	LINEAMICRA PADDLE HANDLE	MANIGLIA PADDLE LINEAMICRA
	3	C.2.067	PADDLE FRONT FRAME LINEAMICRA	MOSTRINA PADDLE LINEAMICRA
	4	I.1.099	SCREW M4X10 MUSHROOM SLOTTED HEAD S/S	VITE M4X10 TPB A TAGLIO INOX
	5	C.1.657	ASS PANEL BODY FRAME FRONT LINEAMICRA	ASS PANNELLO FRONTALE TELAIO LINEAMICRA
	6	C.1.659	CUPWARMER GRID MICRA	GRIGLIA SCALDATAZZE MICRA
	7	F.9.004.01	MAGNET D18 H5 W/HOLE 4,3 kgf TEFLONED	MAGNETE D18 H5 C/FORO 4,3 kgf TEFLONATO
	8	C.1.672	INTERNAL CLOSURE CUPWARMER MICRA	CHIUSURA INTERNA SCALDATAZZE MICRA
	9	C.1.655	BASE LINEA MICRA PAINTED	BASE LINEA MICRA VERNICIATA
	10	F.2.064	FOOT D28X16 M4 ANTI-STAIN RUBBER	PIEDINO D28X16 M4 GOMMA ANTIMACCHIA
	Item	**Part number/Codice**	**Description**	**Descrizione**

la marzocco
handmade in florence

DRAIN BOX AND WATER RESERVOIR / BACINELLA DI SCARICO E SERBATOIO

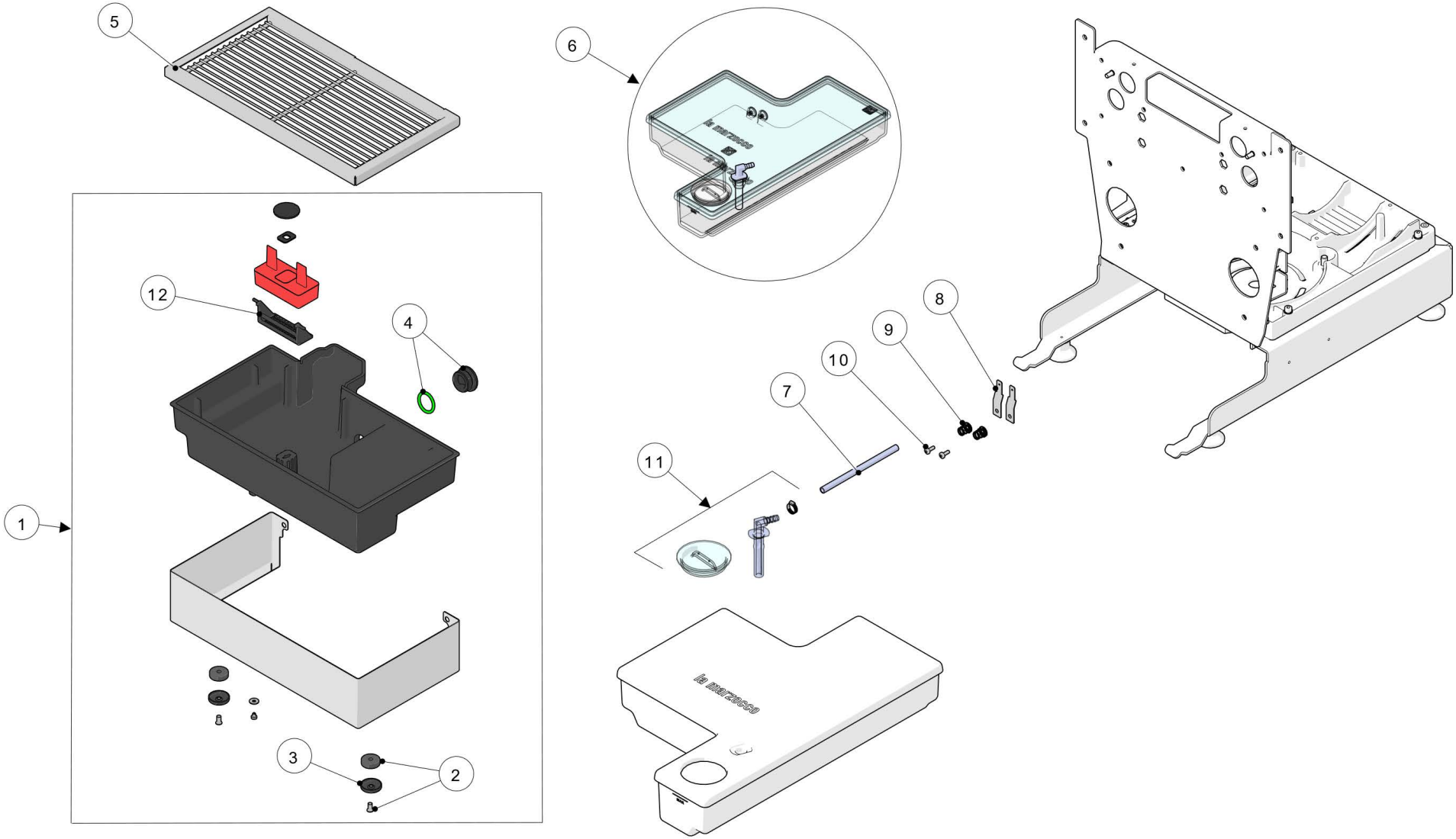

la marzocco
handmade in florence

DRAIN BOX AND WATER RESERVOIR / BACINELLA DI SCARICO E SERBATOIO

Drain Box and Water Reservoir

Item	Part number/Codice	Description	Descrizione
1	SA008	DRAIN BOX W/COVER STAINLESS STEEL MICRA	
	SA008.54	DRAIN BOX W/COVER RED MICRA	
	SA008.56	DRAIN BOX W/COVER YELLOW MICRA	
	SA008.60	DRAIN BOX W/COVER BLACK MICRA	
	SA008.62	DRAIN BOX W/COVER WHITE MICRA	
	SA008.63	DRAIN BOX W/COVER LIGHT BLUE MICRA	
	SA008.64	DRAIN BOX W/COVER SILVER MICRA	
2	F.9.004.R	MAGNET KIT	
3	F.1.253	CAP MAGNET	
4	F.2.018.R	DRAIN BOX NIPPLE CAP GS3 W/O-RING	
5	C.1.654.01	WIRE GRID LINEA MICRA	
6	A.7.022.R	WATER TANK MICRA	
7	T.3.003	PVC HOSE FOR WATER INLET	
8	C.1.637	FASTON CONNECTOR M3 RESERVOIR CONTACTS	
9	F.3.021.01	SPRING 0,7X10,6X10,6 NICKEL P. CONICAL	
10	VITE3X8	SCREW M3X8 PHILLIPS ROUND-PAN S/S A2	
11	1063	PARTS KIT WATER RESERVOIR MICRA	
12	F.1.251	ASSEMBLY BARRER SPLASHER MICRA	

la marzocco
handmade in florence

STEAM AND HOT WATER VALVE / VALVOLA VAPORE ED ACQUA CALDA

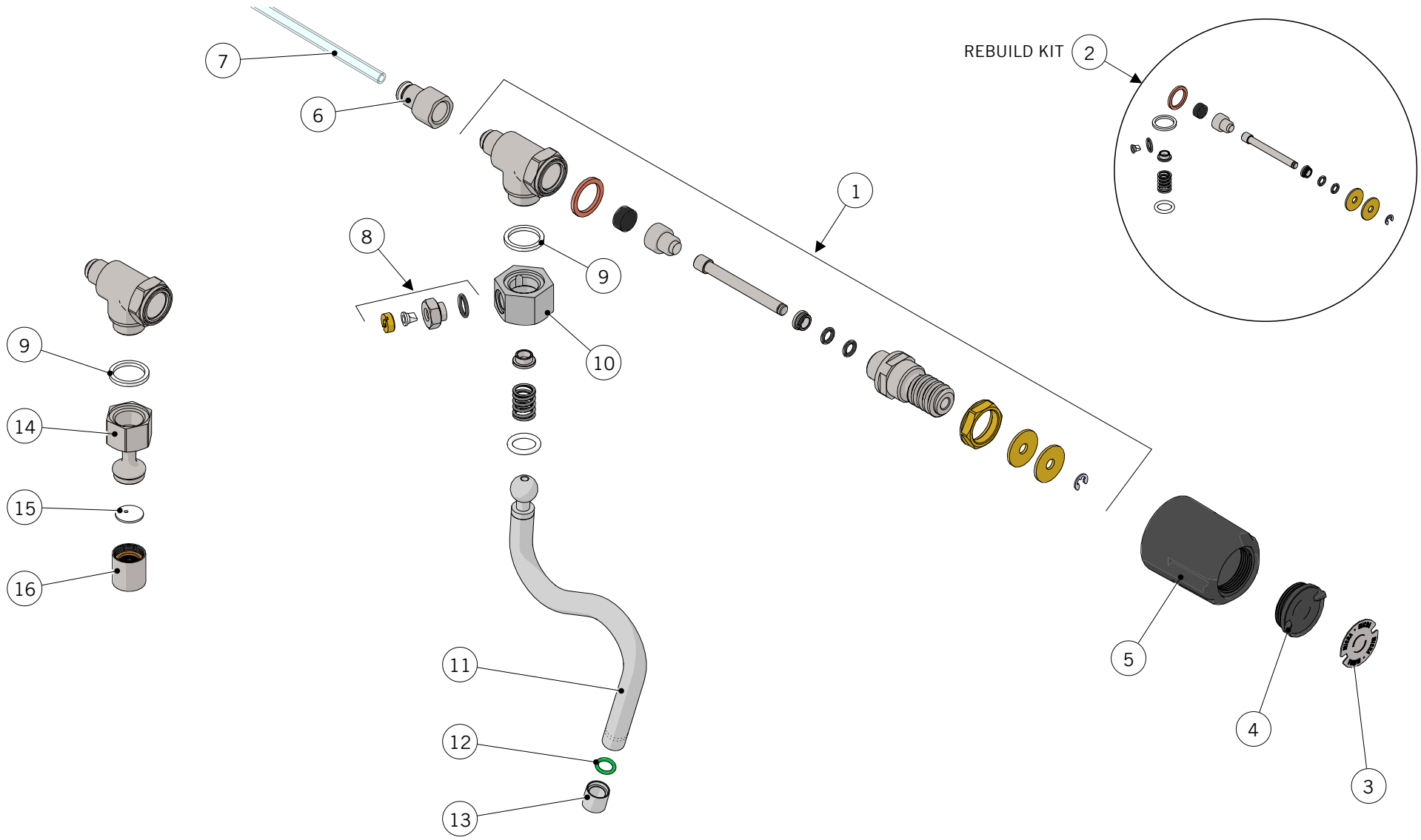

la marzocco
handmade in florence

STEAM AND HOT WATER VALVE / VALVOLA VAPORE ED ACQUA CALDA

Steam and Hot Water Valve

Item	Part number/Codice	Description	Descrizione
1	B.2.040	RUBINETTO VAPORE ACQUA CALDA LINEAMICRA	RUBINETTO VAPORE ACQUA CALDA LINEAMICRA
2	B.1.012.R	REBUILD KIT STEAM/HOT WATER VALVE MICRA	KIT MANUTENZIONE RUB. VAPORE/TE' MICRA
3	D.4.052	PLATE VALVE HANDLE MICRA	PLACCHETTA MANOPOLA RUBINETTO MICRA
4	F.1.232	CAP STEAM KNOB LINEA MINI	TAPPO MANOPOLA VAPORE LINEAMICRA
5	F.1.231	LINEAMICRA STEAM KNOB	MANOPOLA VAPORE LINEAMICRA
6	A.5.175	FITTING PUSH-IN STRAIGHT 6-G1/4F S/S	RACCORDO RAPIDO DRITTO 6-G1/4F INOX
7	T.3.007	PFA TUBE 6mm - 4mm	TUBO PFA 6mm - 4mm
8	F.3.157.R	ANTISUCTION VALVE KIT MICRA	KIT VALVOLA ANTIRISUCCHIO MICRA
9	H.2.013	GASKET PTFE 21X16,8X2	GUARNIZIONE PTFE 21X16,8X2
10	A.2.126	FITTING G3/8F H20 CH27 BRASS TR.	RACCORDO G3/8F H20 CH27 OTTONE TR.
11	T.2.139	STEAM WAND S/S	LANCIA VAPORE INOX
12	H.1.027	O-RING 1,78x7,65 VITON 70 ShA	O-RING 1,78x7,65 VITON 70 ShA
13	A.5.180	STEAM TIP Ø1,1 S/S SHORT VERSION	SPRUZ. VAPORE Ø1,1 INOX VERSIONE CORTA
14	A.5.171	WAND HOT WATER LINEA MICRA	LANCIA ACQUA CALDA LINEA MICRA
15	F.1.242	GICLEUR Ø2 HOT WATER WAND PTFE	GICLEUR Ø2 LANCIA ACQUA CALDA PTFE
16	A.7.026	DIFFUSER HOT WATER M16 H19	DIFFUSORE ACQUA CALDA M16 H19

la marzocco
handmade in florence

ELECTRICAL SYSTEM / IMPIANTO ELETTRICO

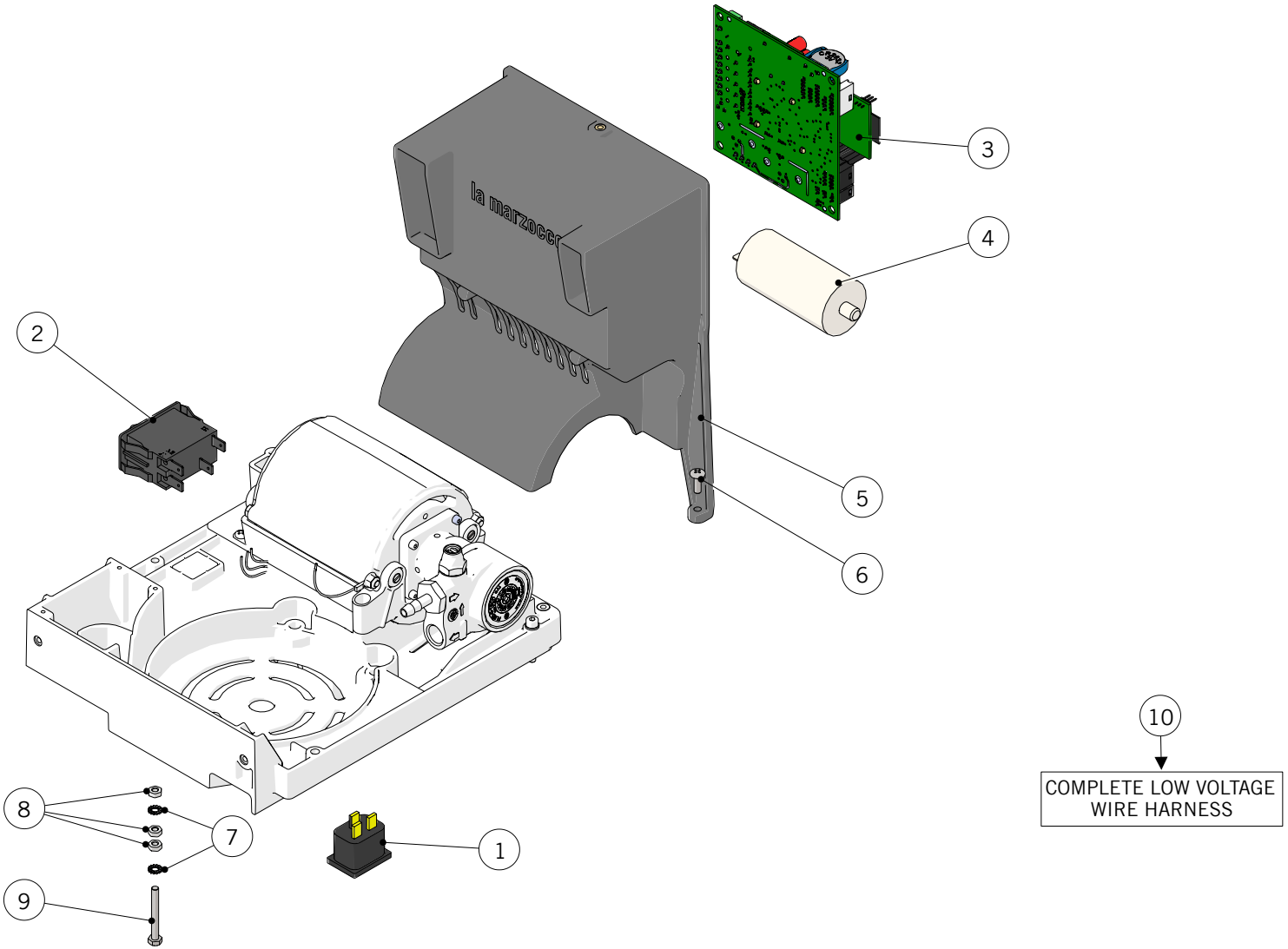

la marzocco
handmade in florence

ELECTRICAL SYSTEM / IMPIANTO ELETTRICO

Electrical System				
	1	E.4.246	PLUG PANEL 10A 250V	SPINA DA PANNELLO 10A 250V
	2	E.2.010	SWITCH ROCKER DOUBLE-POLE 20A	INTERRUTTORE A TASTO BIPOLARE 20A
		E.2.046	SWITCH ROCKER DOUBLE-POLE 10A	INTERRUTTORE A TASTO BIPOLARE 10A
	3	E.1.082	ELECTRONIC BOARD W/WIFI	SCHEDA ELETTRONICA C/WIFI
	4	E.7.001.C	CAPACITOR 25mF 110V	CONDENSATORE 25mF 110V
		E.7.002.C	CAPACITOR 7mF 220V	CONDENSATORE 7mF 220V
		E.7.008.C	CAPACITOR 30uF 100V	CONDENSATORE 30uF 100V
	5	F.1.234	ELECTRONIC BOX LINEA MICRA	SCATOLA ELETTRONICA LINEA MICRA
	6	CL22/V	SCREW M4X12 PHILLIPS BUTTON HEAD S/S A2	VITE M4X12 TPB A CROCE INOX A2
	7	ROND_DENT_4	TOOTH LOCK WASHER 4X8X1 GALVANIZED	ROND.DENTATA 4X8X1 ZINCATA
	8	DADOINOXM4	NUT M4 H3 WR7 S/S A2	DADO M4 H3 CH7 INOX A2
	9	I.1.188.01	SCREW M4X40 HEX HEAD S/S A2	VITE M4X40 TE INOX A2
	10	E.4.357	WIRING MICRA-LOW VOLTAGE	CABLAGGIO MICRA-BASSA TENSIONE
	Item	**Part number/Codice**	**Description**	**Descrizione**

la marzocco
handmade in florence

MOTOR PUMP / POMPA ACQUA

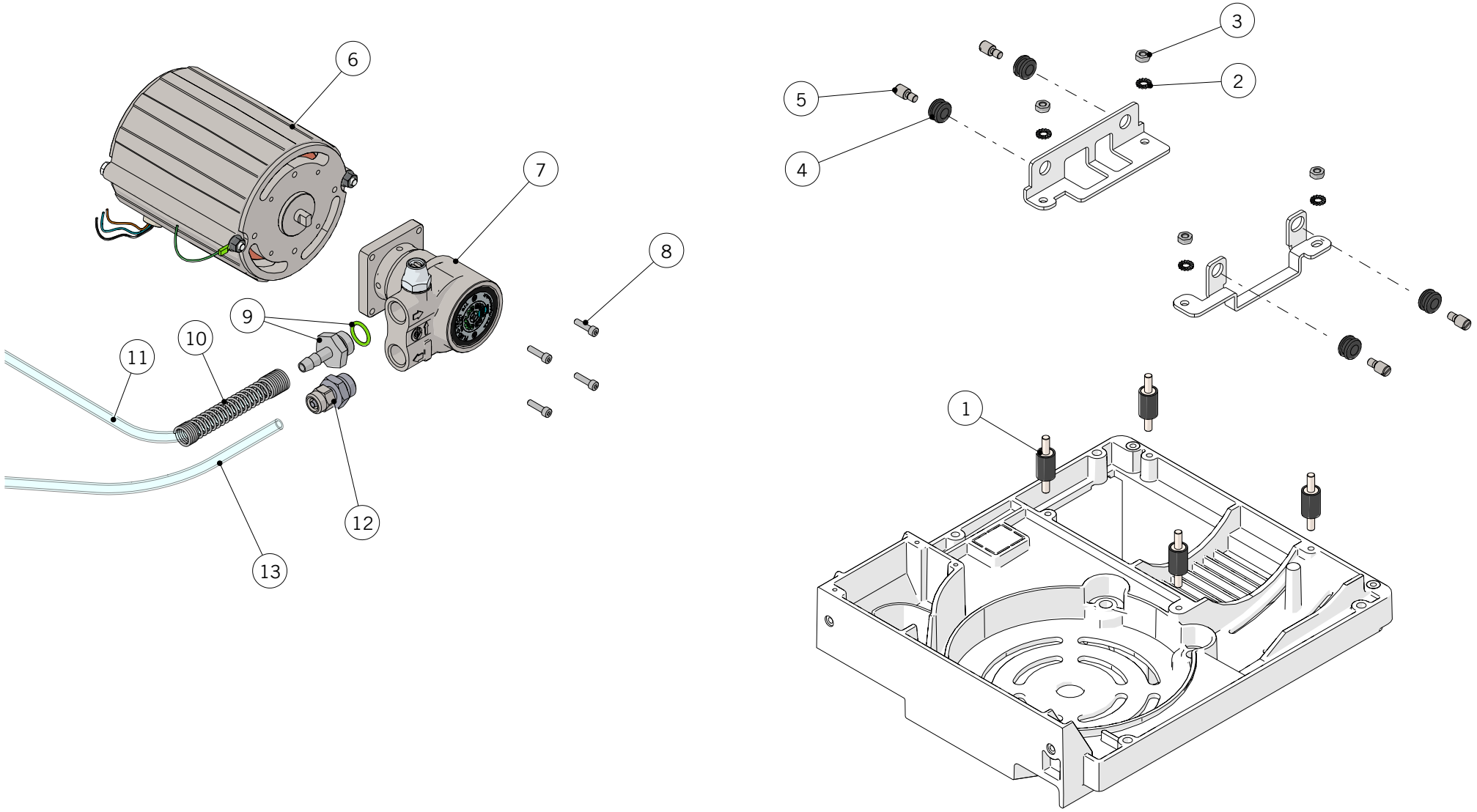

la marzocco
handmade in florence

MOTOR PUMP / POMPA ACQUA

MOTOR PUMP				
	1	F.2.069	ANTIVIBRATION CYLINDRICAL M/M M4 H15 Ø10	ANTIVIBRANTE CILINDRICO M/M M4 H15 Ø10
	2	ROND_DENT_4	TOOTH LOCK WASHER 4X8X1 GALVANIZED	ROND.DENTATA 4X8X1 ZINCATA
	3	DADOINOXM4	NUT M4 H3 WR7 S/S A2	DADO M4 H3 CH7 INOX A2
	4	F.2.066	GOMMINO ANTIVIBRANTE LINEAMICRA	GOMMINO ANTIVIBRANTE LINEAMICRA
	5	F.3.158	PERNO MONTAGGIO POMPA MICRA	PERNO MONTAGGIO POMPA MICRA
	6	E.7.017	ELECTRIC MOTOR 230V 50HZ 100W	MOTORE ELETTRICO 230V 50HZ 100W
		E.7.018	ELECTRIC MOTOR 110V 50/60HZ 100W	MOTORE ELETTRICO 110V 50/60HZ 100W
	7	E.3.031	PUMPING BODY 85 L/H S/S	CORPO POMPANTE 85 L/H INOX
	8	I.1.180	SCREW M3X12 TC SOCKET CAP S/S A2	VITE M3X12 TC A BRUGOLA INOX A2
	9	A.5.164	PORTAGOMA INOX 7X1/4M O RING VITON	PORTAGOMA INOX 7X1/4M O RING VITON
	10	I.1.185	SPRIN MICRA FOR SIL. PIPE 1,3X11,2X76	MOLLA MICRA PER TUBO IN SIL. 1,3X11,2X76
	11	T.3.003	PVC HOSE FOR WATER INLET	TUBO INGRESSO ACQUA IN PVC
	12	A.2.127	STRAIGHT FITTING WITH NUT Ø6 G1/4M BR TR	RACCORDO DRITTO CON DADO Ø6 G1/4M OTT TR
	13	T.3.007	PFA TUBE 6mm - 4mm	TUBO PFA 6mm - 4mm
	Item	**Part number/Codice**	**Description**	**Descrizione**

la marzocco
handmade in florence

HYDRAULIC ASSEMBLY / IMPIANTO IDRAULICO

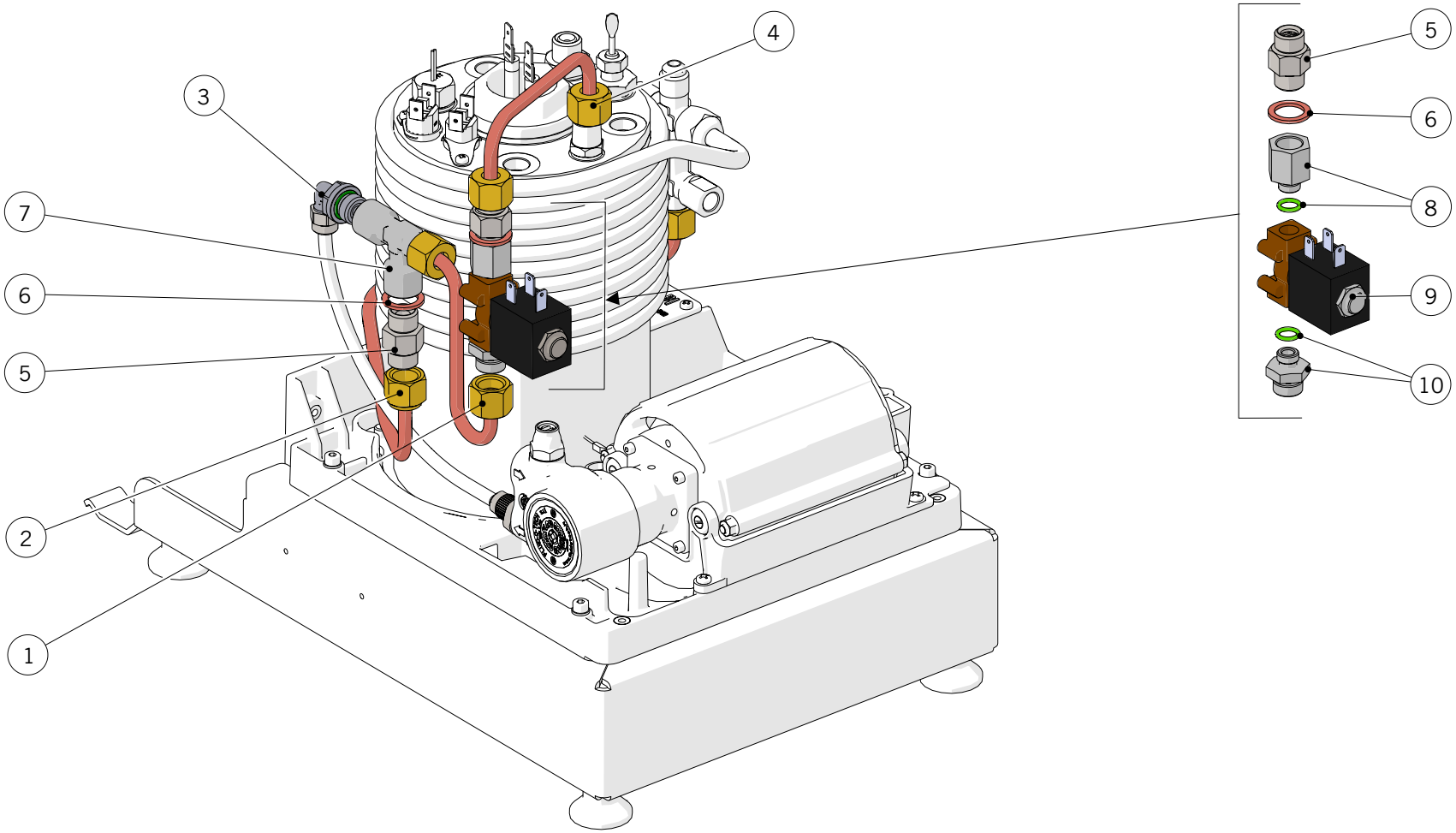

la marzocco
handmade in florence

HYDRAULIC ASSEMBLY / IMPIANTO IDRAULICO

Hydraulic Assembly			
1	T.1.305	TUBE TEE FITTING - SOLENOID VALVE	TUBO RACCORDO A T - ELETTROVALVOLA
2	T.1.304	TUBE CHECK VALVE - CROSS FITTING	TUBO V. RITEGNO - RACCORDO A CROCIERA
3	A.2.128	ELBOW FITTING WITH NUT Ø6 G1/4M BRAS TR.	RACCORDO A 90° CON DADO Ø6 G1/4M OTT TR.
4	T.1.306	TUBE CHECK V. SOLENOID V. - STEAM BOILER	TUBO V.RITEGNO EV - CALDAIA VAPORE
5	B.2.027	CHECK VALVE H27,5	VALVOLA NON RITORNO H27,5
6	L100/1A	WASHER 13,5X19X1,5 COPPER	RONDELLA 13,5X19X1,5 RAME
7	A.2.124	RACCORDO A T TEA MFF 1/4	RACCORDO A T TEA MFF 1/4
8	A.5.166	PROLUNGA INOX 1/8 – 1/4 O RING VITON	PROLUNGA INOX 1/8 – 1/4 O RING VITON
9	B.4.005	SOLENOID VALVE 2 WAYS Ø1,2 230V PPS	ELETTROVALVOLA 2 VIE Ø1,2 230V PPS
	B.4.006	SOLENOID VALVE 2 WAYS Ø1,2 110V PPS	ELETTROVALVOLA 2 VIE Ø1,2 110V PPS
10	A.5.165	NIPPLO INOX 1/8 – 1/4 O RING VITON	NIPPLO INOX 1/8 – 1/4 O RING VITON
Item	**Part number/Codice**	**Description**	**Descrizione**

la marzocco
handmade in florence

HYDRAULIC ASSEMBLY / IMPIANTO IDRAULICO

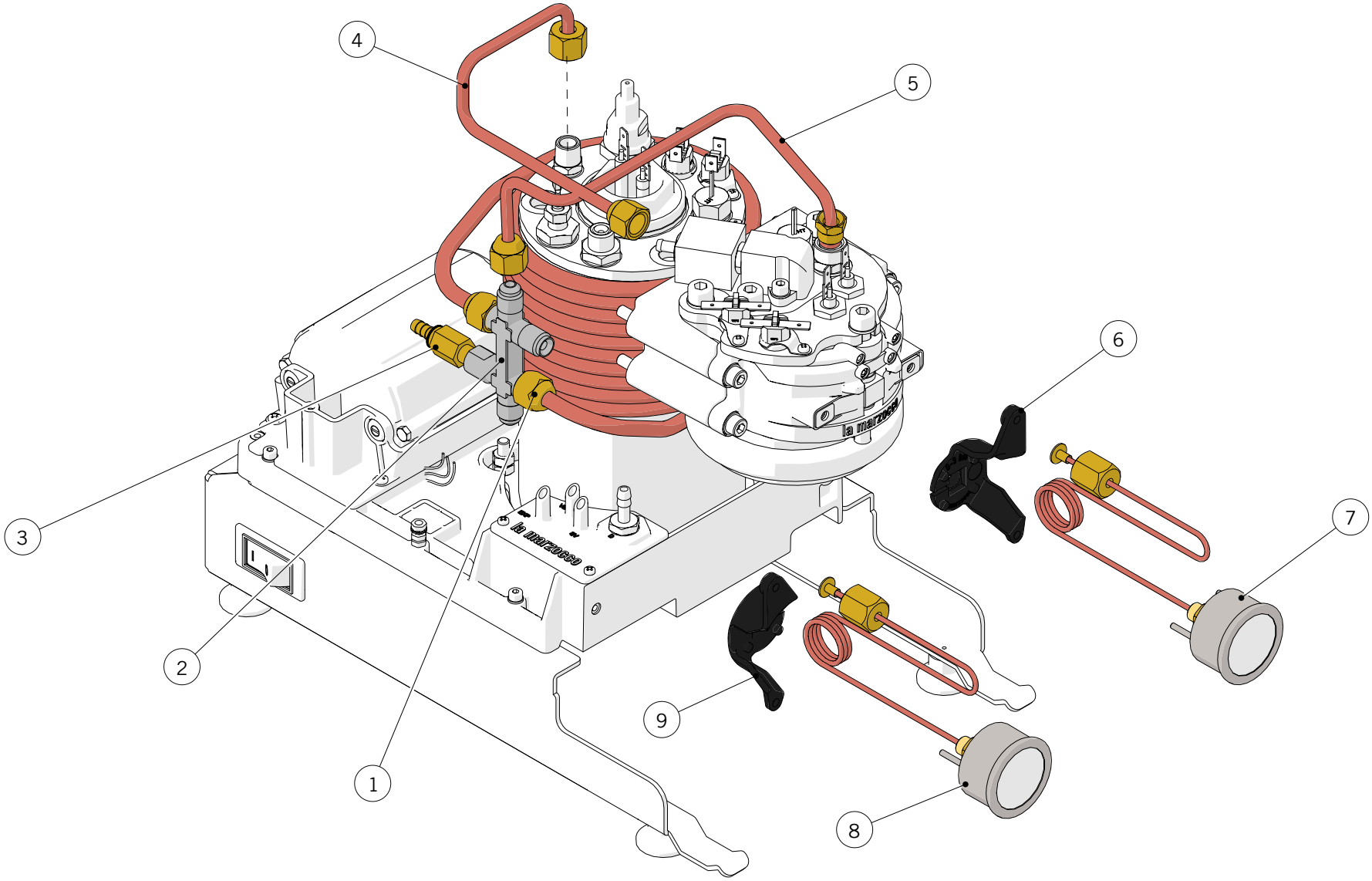

la marzocco
handmade in florence

HYDRAULIC ASSEMBLY / IMPIANTO IDRAULICO

Hydraulic Assembly			
1	T.1.303	PREHEATER EXTERNAL	PRERISCALDATORE ESTERNO
2	A.2.123	MANIFOLD MICRA	COLLETTORE MICRA
3	B.2.041	EXPANSION VALVE CH14 G1/8 12 BAR BRASS	VALVOLA DI ESP. CH14 G1/8 12 BAR OTTONE
4	T.1.308	TUBE STEAM BOILER - HOT WATER	TUBO CALDAIA VAPORE RUBINETTO TE'
5	T.1.309	TUBO COLLETTORE CALDAIA CAFFE'	TUBE COFFEE BOILER MAINFOLD
6	F.1.243	SUBSTAIN MANOMETER RGT MICRA	SOSTEGNO MANOMETRO DX MICRA
7	E.3.034	PRESSURE GAUGE 0-3 WHITE FLUSH MOUNTING	MANOMETRO 0-3 BIANCO A FILO
8	E.3.033	PRESSURE GAUGE 0-18 WHITE FLUSH MOUNTING	MANOMETRO 0-18 BIANCO A FILO
9	F.1.244	SUBSTAIN MANOMETER LFT MICRA	SOSTEGNO MANOMETRO SX MICRA
Item	**Part number/Codice**	**Description**	**Descrizione**

la marzocco
handmade in florence

COFFEE GROUP / GRUPPO CAFFE’

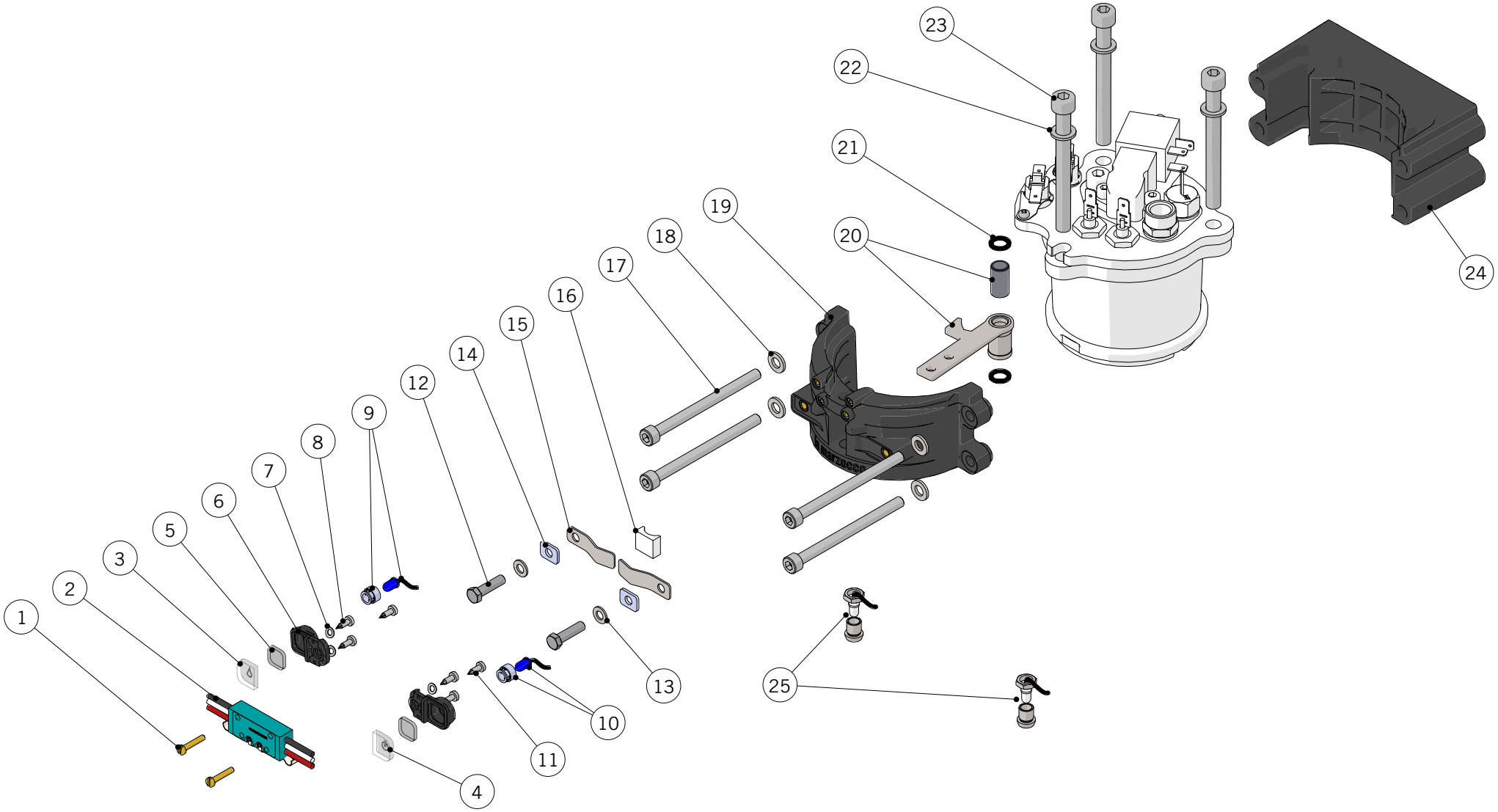

la marzocco
handmade in florence

COFFEE GROUP / GRUPPO CAFFE'

Coffee Group				
	1	VITE3X16	SCREW M3X16 CHEESE BRASS	VITE M3X16 TC A TAGLIO OTTONE
	2	E.2.111	MICROSWITCH ABV1614513 SIMULATED LEVER	MICROINTER. ABV1614513 LEVA SIMULATA
	3	F.1.226	GLASS TANK FILLING MICRA	VETRINO RIEMPIMENTO SERBATOIOMICRA
	4	F.1.227	GLASS HEATING MICRA	VETRINO RISCALDAMENTO MICRA
	5	F.1.235	DIFFUSER DISK - LINEAMICRA	DISCHETTO DIFFUSORE - LINEAMICRA
	6	F.1.233	LED SUPPORT LINEAMICRO	SUPPORTO LED LINEAMICRA
	7	I.1.195	ELASTIC WASHER BENDED 3,7X7X0,4 h=1,4	RONDELLA ELASTICA CURVA 3,7X7X0,4 h=1,4
	8	I.3.008	SELF TAP.SCREW 2,9X6,5 PHIL.ROUND-PAN	VITEAUT. 2,9X6,5 TCB A CROCE ZINCATO
	9	E.4.338	BLUE LED LIGHT	LED BLUE
	10	E.4.339	RED LED LIGHT	LED ROSSO
	11	VITEAUT2.9X9.5	SELF TAP. SCREW 2,9X9,5 PHIL.ROUND-PAN	VITEAUT. 2,9X9,5 TCB A CROCE ZINCATA
	12	I.1.187	VITE TE M5X12 INOX	VITE TE M5X12 INOX
	13	I.1.039	WASHER 5,4X10X1 S/S A2	RONDELLA 5,4X10X1 INOX A2
	14	I.1.171	SQUARE WASHER -LINEA MICRA	ROSETTA QUADRATA -LINEA MICRA
	15	I.1.172	MOLLA FLESSIONE PADDLE - LINEAMCRA	MOLLA FLESSIONE PADDLE - LINEAMCRA
	16	F.1.228	PATTINO FRIZIONE PADDLE LINEA MICRA	PATTINO FRIZIONE PADDLE LINEA MICRA
	17	I.1.179	SCREW M6X80 SOCKET CAP S/S A2	VITE M6X80 TC A BRUGOLA INOX A2
	18	RONDELLA6X12	WASHER 6,4X12X1,5 S/S A2	RONDELLA 6,4X12X1,5 INOX A2
	19	F.2.067	MORSETTO ANTERIORE CALDAIA LINEAMICRA FR	MORSETTO ANTERIORE CALDAIA LINEAMICRA FR
	20	C.1.666.R	LEVER PADDLE LINEAMICRA W/BUSH	LEVA PADDLE LINEAMICRA CON BOCCOLA
	21	I.6.023	WASHER POM PADDLE	RONDELLA POM PADDLE
	22	L1003	WASHER 8,5X14X1,5 S/S A2	RONDELLA 8,5X14X1,5 INOX A2
	23	I.1.190	SCREW M8X80 SOCKET CAP S/S A2	VITE M8X80 TC A BRUGOLA INOX A2
	24	F.2.068	MORSETTO POSTERIORE CALDAIA LINEAMICRA	MORSETTO POSTERIORE CALDAIA LINEAMICRA
	25	E.1.034.R	KIT BARISTA LIGHTS MINI / MICRA	KIT LUCI BARISTA MINI/MICRA
	Item	**Part number/Codice**	**Description**	**Descrizione**

la marzocco
handmade in florence

COFFEE GROUP / GRUPPO CAFFE'

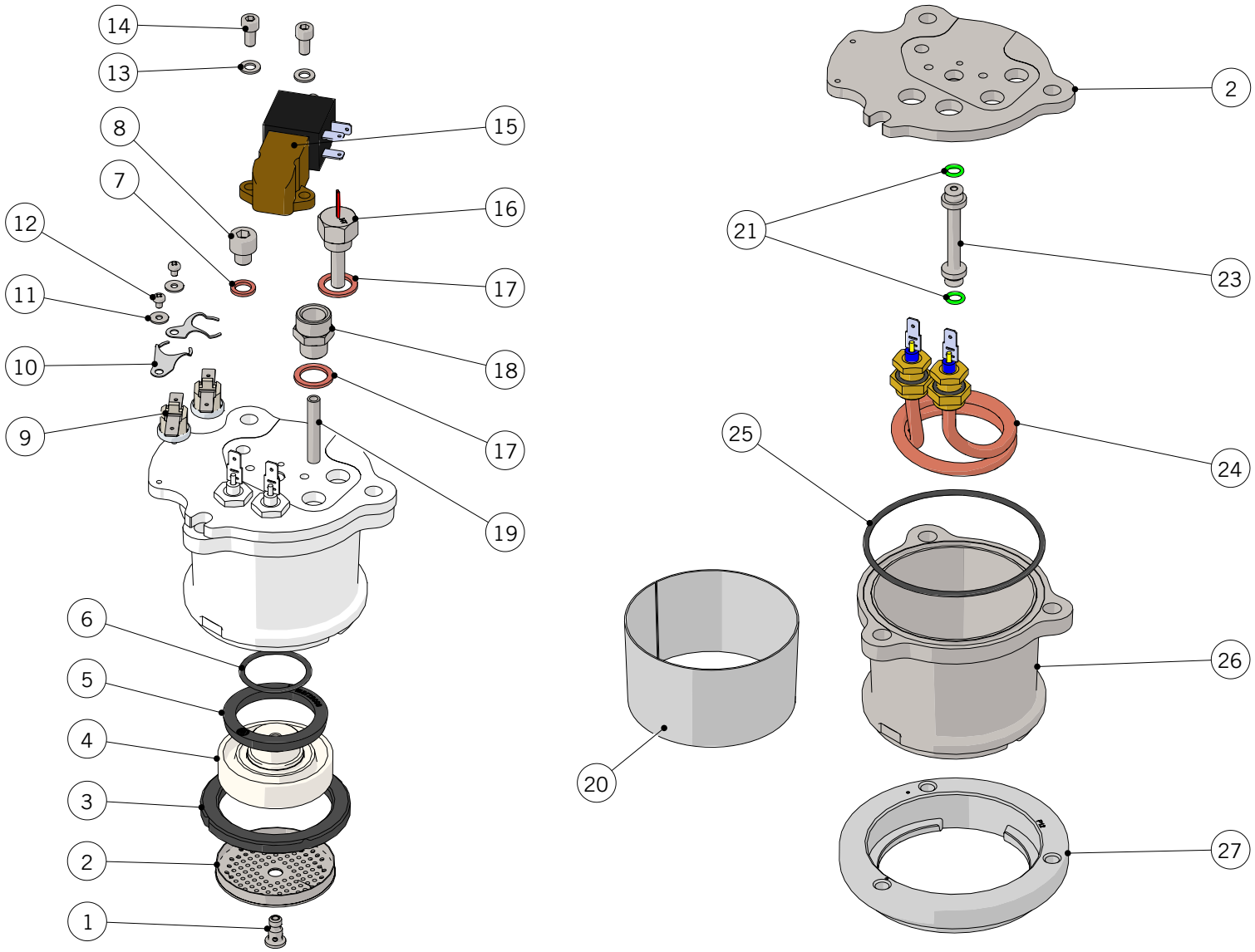

la marzocco
handmade in florence

COFFEE GROUP / GRUPPO CAFFE'

Coffee Group

Item	Part number/Codice	Description	Descrizione
1	A.5.110	DIFFUSER SCREW M6 Ø10 S/S	VITE DIFFUSORE M6 Ø10 INOX
2	F.3.040.01	COFFEE SHOWER SCREEN W/LOGO H6.5	DOCCETTA RINFORZATA C/LOGO H6.5
3	H.3.018	GROUP GASKET REDUCED FORCE	GUARNIZIONE SOTTOCOPPA FORZA RIDOTTA
4	A.7.025	DIFFUSER LINEA MICRA	DIFFUSORE LINEA MICRA
5	H.3.020	GASKET DIFFUSER MICRA	GUARNIZIONE DIFFUSORE MICRA
6	H.1.048	O-RING 2,62x29,82 EPDM 70 SHA	O-RING 2,62x29,82 EPDM 70 SHA
7	I.4.002	WASHER 8,3X12X1,5 COPPER	RONDELLA 8,3X12X1,5 RAME
8	I.1.019.01	SCREW M8X8 SOCKET CAP S/S A2	VITE M8X8 TC A BRUGOLA INOX A2
9	L276.01	SAFETY THERMOSTAT 1P TRIP FREE 130C 250V	TERMOSTATO UNIPOL. TRIP FREE 130C 250V
10	L276.01S	L276.01 BRACKET	STAFFA SINGOLA A CLIP X L276.01
11	I.1.149	WASHER 3,2X9X0,8 S/S A2	RONDELLA 3,2X9X0,8 INOX A2
12	I.1.151	SCREW M3X4 PHILLIPS ROUND-PAN S/S A2	VITE M3X4 TCB A CROCE INOX A2
13	I.1.039	WASHER 5,4X10X1 S/S A2	RONDELLA 5,4X10X1 INOX A2
14	I.1.005	SCREW M5X10 SOCKET CAP S/S A2	VITE M5X10 TC A BRUGOLA INOX A2
15	B.4.007	SOLENOID VALVE 3 WAYS 90° Ø0,6 230V PPS	ELETTROVALVOLA 3 VIE A 90° Ø0,6 230V PPS
	B.4.008	SOLENOID VALVE 3 WAYS 90° Ø0,6 110V PPS	ELETTROVALVOLA 3 VIE A 90° Ø0,6 110V PPS
16	E.3.032	NTC TEMPERATURE PROBE HT	SONDA TEMPERATURA NTC HT
17	L100/1A	WASHER 13,5X19X1,5 COPPER	RONDELLA 13,5X19X1,5 RAME
18	A.5.170	FITTING INLET COFFEE BOILER LINEAMICRA	RACC. INGRESSO CALDAIA CAFFE' LINEAMICRA
19	T.2.137	PIPE INLET WATER COFFEE BOILER	TUBO INGRESSO ACQUA CALDAIA CAFFE'
20	F.7.035	FILM ISOLANTE CALDAIA CAFFE' -LINEAMICRA	FILM ISOLANTE CALDAIA CAFFE' -LINEAMICRA
21	H.1.006	O-RING 1,78x6,07 VITON	O-RING 1,78x6,07 VITON
22	A.5.176	CAP BOILER COFFEE LINEAMICRO	COPERCHIO CALDAIA CAFFE' LINEAMICRO
23	A.5.169	GROUP ADAPTER	CANOTTO EROGAZIONE
24	E.6.047	HEATING ELEMENT W500 V230	RES. EL. W500 V230
	E.6.048	HEATING ELEMENT W400 V120	RES. EL. W400 V120
25	H.1.023	O-RING 2,62x82,22 EPDM 70 ShA	O-RING 2,62x82,22 EPDM 70 ShA
26	L.1.015	COFFEE BOILER LINEAMICRO MACHINED	CALDAIA CAFFE' LINEAMICRO LAVORATA
27	A.3.011	BAYONET RING PROPELLER PITCH 6	ANELLO CROMATO PASSO 6

la marzocco
handmade in florence

STEAM BOILER / CALDAIA VAPORE

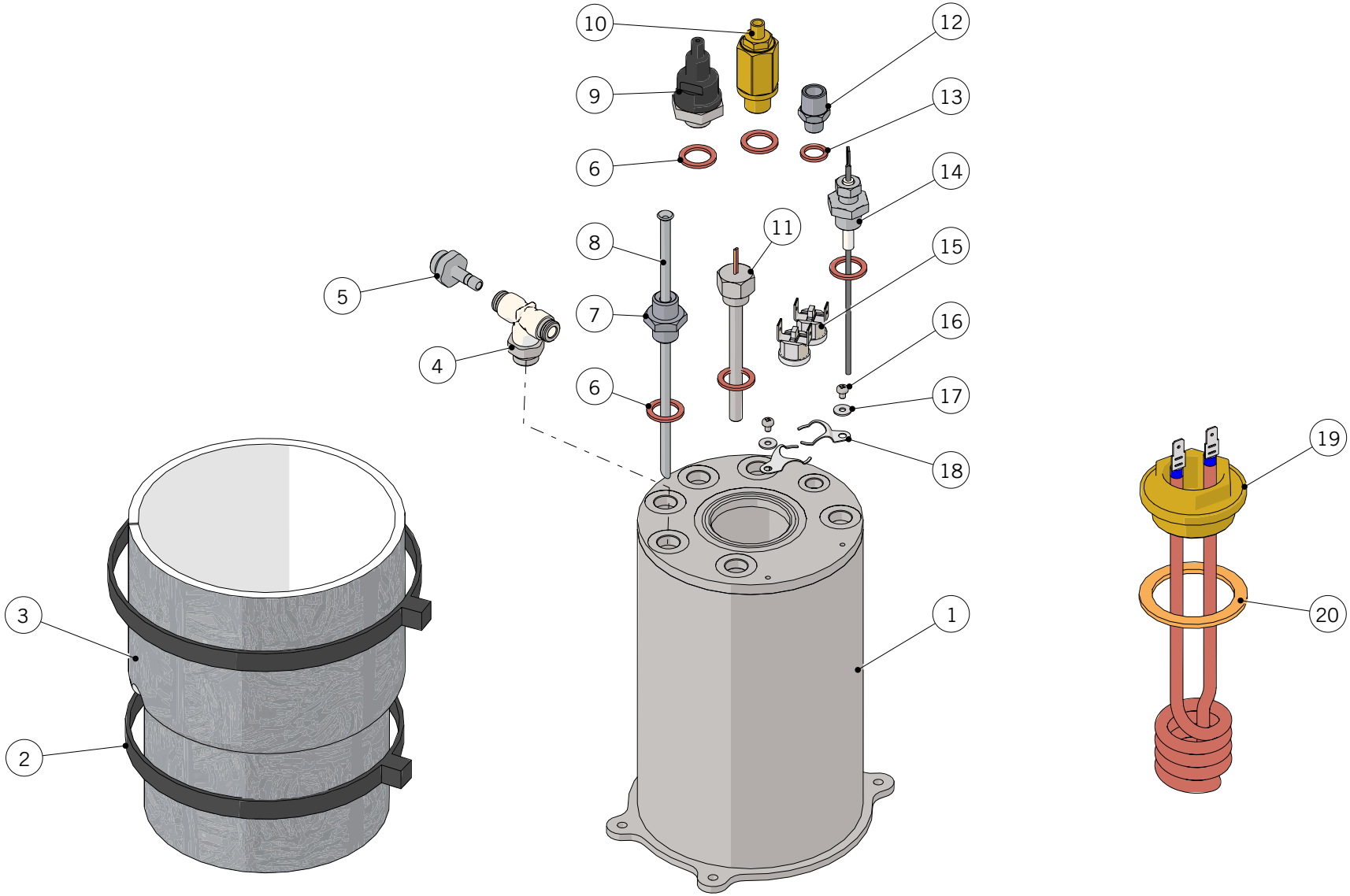

la marzocco
handmade in florence

STEAM BOILER / CALDAIA VAPORE

Steam Boiler				
	1	L.1.016.R	STEAM BOILER MICRA	CALDAIA VAPORE MICRA
	2	A.5.016.01	PLASTIC FASTENER 750X7.5	FASCETTA NERA 750x7.5 NYLON
	3	F.7.034	INSULATION PANEL VERTICAL STEAM BOILER	ISOLANTE CALDAIA VAPORE VERTICALE
	4	A.7.024	TEE FITTING PUSH-IN 6-6-G1/4M PPSU	RACCORDO RAPIDO A T 6-6-G1/4M PPSU
	5	A.5.174	ADAPTOR G1/4M-Ø6 H30 S/S	ADATTATORE G1/4M-Ø6 H30 INOX
	6	L100/1A	WASHER 13,5X19X1,5 COPPER	RONDELLA 13,5X19X1,5 RAME
	7	L037/3.01	NIPPLE G1/4M-G1/4M WR19 H25.5 BRASS TR.	NIPPLO G1/4M-G1/4M CH19 H25.5 OT. TR.
	8	T.1.310	TUBE WATER SUCTION LINEAMICRO TREATED	TUBO PESCAGGIO ACQUA LINEAMICRO
	9	B.2.029	VALVE VACUUM BREAKER SMA G1/4 S/S	VALVOLA ANTIDEPRESSIONE SMA G1/4 INOX
	10	B.2.042	SAFETY VALVE CH19 1/4 GAS 2,5 BAR	VALVOLA SCUREZZA CH19 1/4 GAS 2,5 BAR
	11	E.3.030	NTC LCR TEMPERATURE PROBE	SONDA DI TEMPERATURA NTC LCR
	12	L053/1.02	NIPPLE R1/8M-R1/4M WR14 BRASS TR.	NIPPLO R1/8M-R1/4M CH14 OTTONE TR.
	13	L100/D	WASHER 10X14X1,5 COPPER	RONDELLA 10X14X1,5 RAME
	14	LA052	WATER LEVEL PROBE	SONDA LIVELLO TL10/B 140MM.
	15	E.5.007	THERMOSTAT TRIP FREE 135C 240V 90° TERM	TERMOSTATO TRIP FREE 135C 240V ALETTE 90
	16	I.1.151	SCREW M3X4 PHILLIPS ROUND-PAN S/S A2	VITE M3X4 TCB A CROCE INOX A2
	17	I.1.149	WASHER 3,2X9X0,8 S/S A2	RONDELLA 3,2X9X0,8 INOX A2
	18	L276.01S	L276.01 BRACKET	STAFFA SINGOLA A CLIP X L276.01
	19	E.6.049	RES. EL. W1300 V230 M42x1,5 CH37	RES. EL. W1300 V230 M42x1,5 CH37
		E.6.050	HEATING EL. W1200 V120 M42x1,5 CH37	RES. EL. W1200 V120 M42x1,5 CH37
	20	LR360.01	GUARNIZIONE PIANA DM 55X42X2.5	GUARNIZIONE PIANA DM 55X42X2.5
	Item	**Part number/Codice**	**Description**	**Descrizione**

la marzocco
handmade in florence

FILTERS AND PORTAFILTERS / FILTRI E PORTAFILTRI

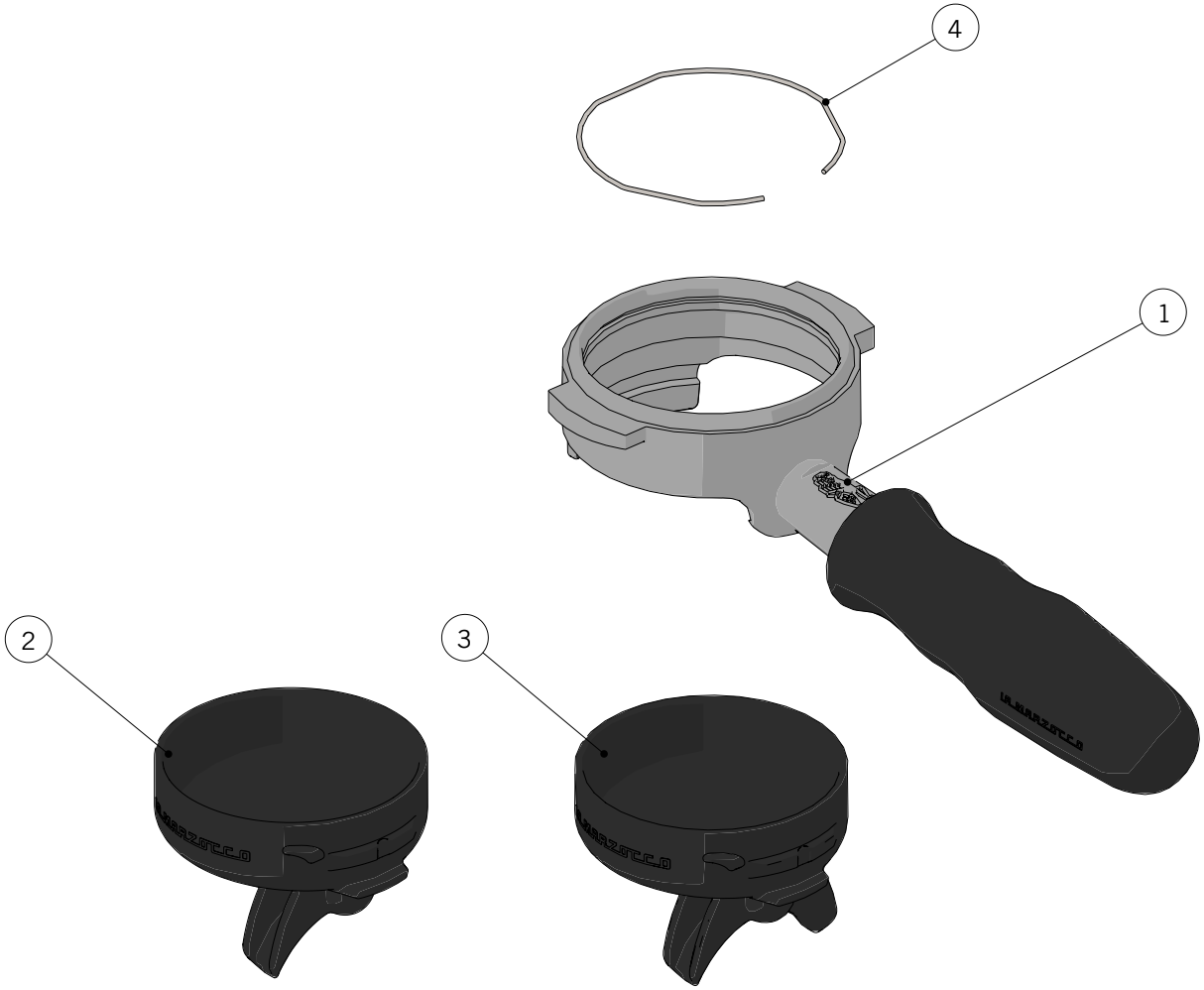

la marzocco
handmade in florence

FILTERS AND PORTAFILTERS / FILTRI E PORTAFILTRI

	1	A.5.186	PORTAFILTER MICRA	PORTAFILTRO MICRA
	2	A.7.028	SINGLE SPOUT PORTAFILTER MICRA	BECCUCCIO SINGOLO PORTAFILTRO MICRA
	3	A.7.027	DOUBLE SPOUT PORTAFITLER MICRA	BECCUCCIO DOPPIO PORTAFILTRO MICRA
	4	L113	SPRING D WIRE1,1 S/S FILTER LOCK	MOLLA DFILO1,1 INOX FERMAFILTRO
	Item	**Part number/Codice**	**Description**	**Descrizione**

la marzocco
handmade in florence

FILTERS AND PORTAFILTERS / FILTRI E PORTAFILTRI

BRASS

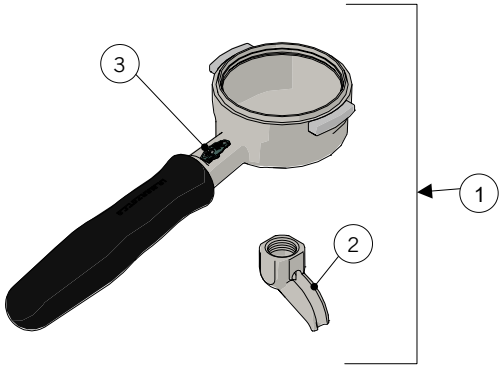

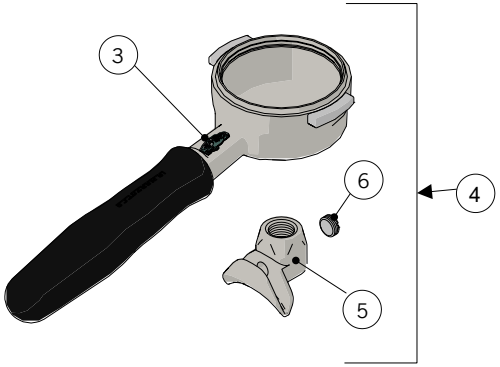

STAINLESS STEEL

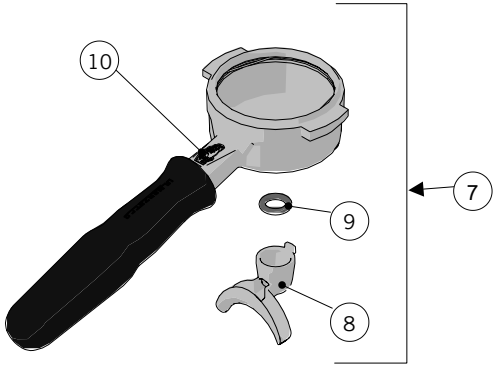

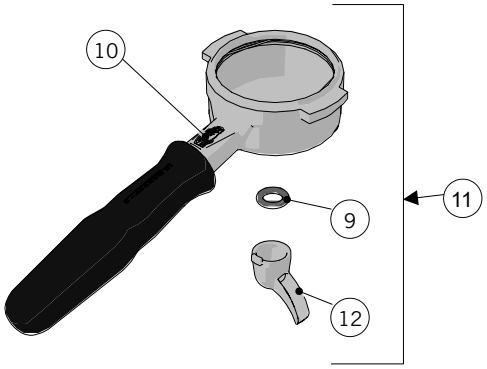

FOR LA MARZOCCO SWIFT GRINDER

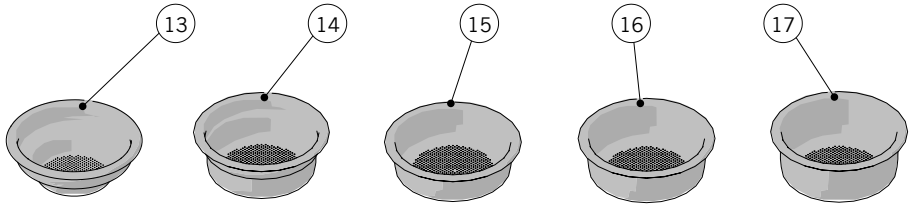

STANDARD VERSION

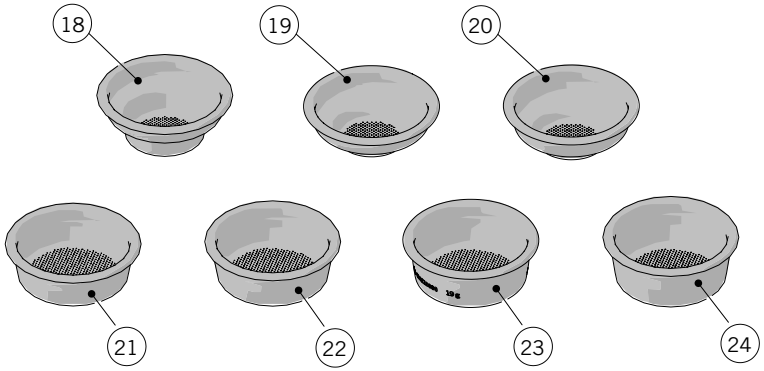

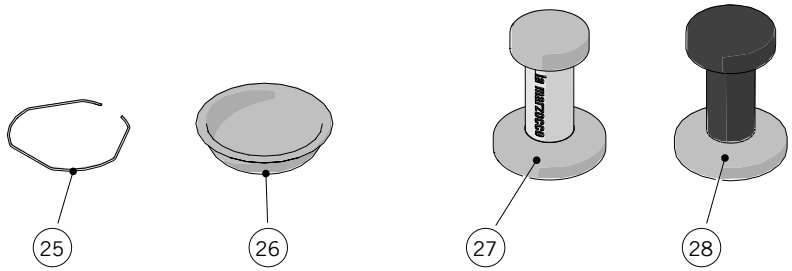

la marzocco
handmade in florence

FILTERS AND PORTAFILTERS / FILTRI E PORTAFILTRI

Filters and Portafilters

Item	Part number/Codice	Description	Descrizione
1	L111/1	PORTAFILTER SINGLE SPOUT BRASS	PORTAFILTRO BECCUCCIO SINGOLO OTTONE
2	L115.01	SPOUT 1 CUP W/TREATMENT FOR SANITATION	BECCUCCIO SINGOLO C/TRATTAMENTO ALIM.
3	L111/LM12.01	CUP PORTAFILTER BRASS WITH HANDLE	COPPA PORTAFILTRO OTTONE CON MANICO
4	L111/2N	PORTAFILTER DOUBLE SPOUT BRASS	PORTAFILTRO BECCUCCIO DOPPIO OTTONE
5	L119.01	SPOUT 2 CUPS W/TREATMENT FOR SANITATION	BECCUCCIO DOPPIO C/TRATTAMENTO ALIM.
6	L119/V	SCREW FOR DOUBLE SPOUT	VITE PER BECCUCCIO A 2 TAZZE
7	L111/2NAC	PORTAFILTER DOUBLE SPOUT	PORTAFILTRO BECCUCCIO DOPPIO
8	A.5.014.01	DOUBLE SPOUT S/S	BECCUCCIO DOPPIO INOX
9	H.1.017	O-RING 3,53X9,12 EPDM 70 SH	O-RING 3,53X9,12 EPDM 70 SH
9	H.1.017.02	O-RING 3,37X9,21 EPDM	O-RING 3,37X9,21 EPDM
10	L111/SS.R	CUP PORTAFILTER S/S WITH HANDLE	COPPA PORTAFILTRO INOX CON MANICO
11	L111/1AC	PORTAFILTER SINGLE SPOUT	PORTAFILTRO BECCUCCIO SINGOLO
12	A.5.013.01	SINGLE SPOUT S/S	BECCUCCIO SINGOLO INOX
13	L115/A	FILTER 1 CUP	FILTRO A 1 TAZZA
14	L115/A/S	SINGLE FILTER	FILTRO A 1 TAZZA SINGOLO\DOPPIO
15	5.128	19mm SWIFT FILTER BASKET	FILTRO SWIFT 19mm
16	5.127	22mm SWIFT FILTER BASKET	FILTRO SWIFT 22mm
17	5.133	TRIPLE SWIFT FILTER BASKET	FILTRO SWIFT TRIPLO
18	F.3.029.GR	FILTER 7 GR STANDARD	FILTRO 7 GR STANDARD
19	F.3.053	FILTER 7 GR STANDARD ITALY	FILTRO 7 GR STANDARD ITALIA
20	F.3.150	FILTER 8 GR STANDARD	FILTRO 8 GR STANDARD
21	F.3.134	FILTER 9 GR STANDARD	FILTRO 9 GR STANDARD
22	F.3.028.01	FILTER 14 GR STANDARD	FILTRO 14 GR STANDARD
23	F.3.027.01	FILTER 17 GR STANDARD	FILTRO 17 GR STANDARD
24	F.3.135	FILTER 19 GR STANDARD	FILTRO 19 GR STANDARD
25	F.3.026.01	FILTER 21 GR STANDARD	FILTRO 21 GR STANDARD
26	L113	SPRING D WIRE1,1 S/S FILTER LOCK	MOLLA DFILO1,1 INOX FERMAFILTRO
27	L115/C	BLIND FILTER	FILTRO CIECO X LAVAGGIO
28	F.3.045	S/S-ALUMINUM SINGLE-DOUBLE TAMPER	PRESSINO INOX-ALLUMINIO SINGOLO-DOPPIO
29	F.3.031.01	ANODIZED DOUBLE TAMPER S/S US VERSION	PRESSINO DOPPIO VERSIONE US ANODIZZATO

la marzocco
handmade in florence

FILTERS AND PORTAFILTERS / FILTRI E PORTAFILTRI

FIXED SPOUT

RIDGELESS

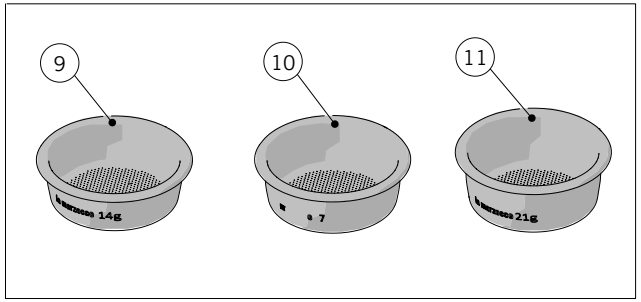

X - TESTED & CERTIFIED

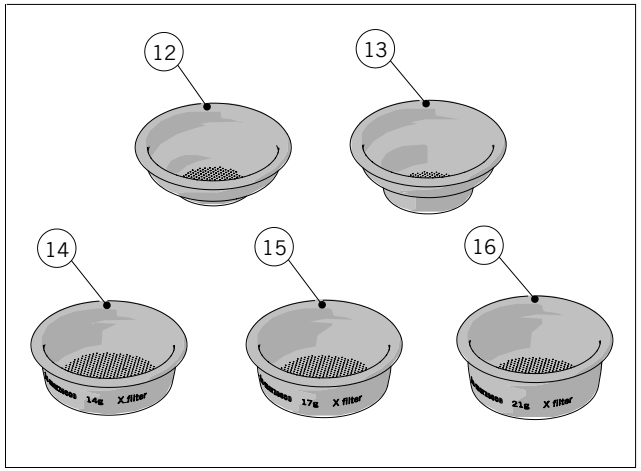

la marzocco
handmade in florence

FILTERS AND PORTAFILTERS / FILTRI E PORTAFILTRI

Filters and Portafilters

Item	Part number/Codice	Description	Descrizione
1	A.5.078	PORTAFILTER FIXED SINGLE SPOUT	PORTAFILTRO BECCUCCIO SINGOLO FISSO
2	A.5.126	PORTAFILTER FIXED SINGLE SPOUT MAPLE	PORTAFILTRO BECC.SINGOLO FISSO ACERO
2	A.5.128	PORTAFILTER FIXED SINGLE SPOUT WALNUT	PORTAFILTRO BECC.SINGOLO FISSO NOCE
3	A.5.079	PORTAFILTER FIXED DOUBLE SPOUT	PORTAFILTRO BECCUCCIO DOPPIO FISSO
4	A.5.127	PORTAFILTER FIXED DOUBLE SPOUT MAPLE	PORTAFILTRO BECC.DOPPIO FISSO ACERO
4	A.5.129	PORTAFILTER FIXED DOUBLE SPOUT WALNUT	PORTAFILTRO BECC.DOPPIO FISSO NOCE
5	L111/2MW.R	PORTAFILTER DOUBLE SPOUT MAPLE	PORTAFILTRO BECCUCCIO DOPPIO ACERO
5	L111/2WW.R	PORTAFILTER DOUBLE SPOUT WALNUT	PORTAFILTRO BECCUCCIO DOPPIO NOCE
6	L111/1MW.R	PORTAFILTER SINGLE SPOUT MAPLE	PORTAFILTRO BECCUCCIO SINGOLO ACERO
6	L111/1WW.R	PORTAFILTER SINGLE SPOUT WALNUT	PORTAFILTRO BECCUCCIO SINGOLO NOCE
7	L111/X.01	PORTAFILTER NAKED	PORTAFILTRO NUDO
8	A.5.060	PORTAFILTER NAKED WALNUT	PORTAFILTRO NUDO NOCE
8	A.5.061	PORTAFILTER NAKED MAPLE	PORTAFILTRO NUDO ACERO
9	F.3.080	FILTER 14 GR RIDGELESS	FILTRO 14 GR SENZA BORDATURA
10	F.3.079	FILTER 17 GR RIDGELESS	FILTRO 17 GR SENZA BORDATURA
11	F.3.081	FILTER 21 GR RIDGELESS	FILTRO 21 GR SENZA BORDATURA
12	F.3.054.X	FILTER 7 GR X ITALIA	FILTRO 7 GR X ITALIA
13	F.3.029.X	FILTER 7 GR X	FILTRO 7 GR X
14	F.3.028.X	FILTER 14 GR X	FILTRO 14 GR X
15	F.3.027.X	FILTER 17 GR X	FILTRO 17 GR X
16	F.3.026.X	FILTER 21 GR X	FILTRO 21 GR X

la marzocco
handmade in florence

HOSE AND ACCESSORIES / TUBI E ACCESSORI

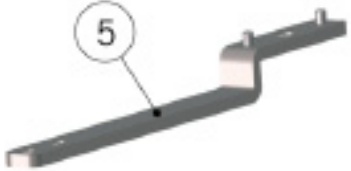

la marzocco
handmade in florence

HOSE AND ACCESSORIES / TUBI E ACCESSORI

Hose and Accessories			
1	V067	LA MARZOCCO PURO CAFF POWDER	POLVERE LA MARZOCCO PURO CAFF
2	F.9.003	DIGITAL TDS METER	TDS METER DIGITALE
3	F.9.000.01	MULTIPLE PARAMETER TEST KIT	KIT PER ANALISI DELL'ACQUA
4	F.3.044	PITCHER 12oz /350ml	BRICCO 12oz/350ml
5	UT007	TOOL DIFFUSER LINEA MINI	UTENSILE PER DIFFUSORE LINEA MINI
6	F.1.065	HTC THERMAL COMPOUND SYRINGE 2ML	SIRINGA GRASSO TERMICO HTC 2ML
7	941	WATER TEST KIT	KIT MISURAZIONE ACQUA
8	UT008	GASKET PICK	ESTRATTORE PER GUARNIZIONI
Item	**Part number/Codice**	**Description**	**Descrizione**

LA MARZOCCO SRL
Via La Torre, 14/H
Localita' La Torre
50038 Scarperia e San Piero
(Florence) - ITALY
T. +39 055 849 191
F. +39 055 849 1990
info@lamarzocco.com
www.lamarzocco.com